DA Series

スタンダードタイプ

ダイアフラム型ドライ真空ポンプ

Diaphragm Type Dry Vacuum Pump

DA-15D

実効排気速度表示
Actual pumping speed

RoHS対応

サーマルプロテクター内蔵
With built-in thermal protector

寸法図 Dimensions

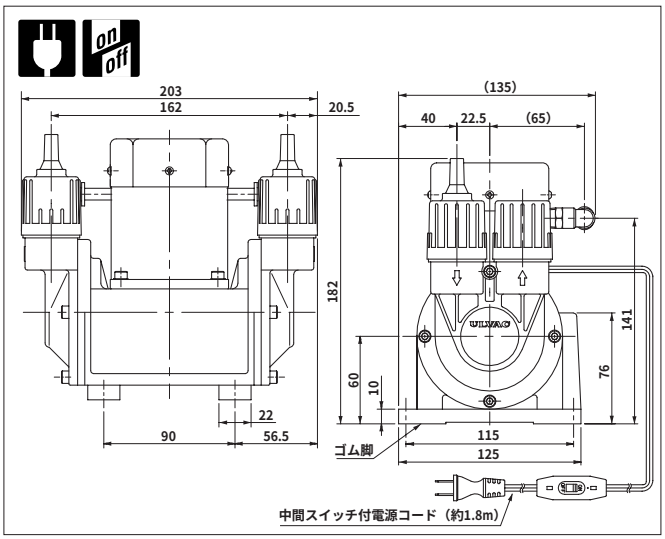

仕様 Specifications

	Unit	DA-15D
Actual Pumping Speed 実効排気速度	L/min.	12/15 (50/60Hz)
Ultimate pressure 到達圧力	Pa	6.65×10^3
Motor 使用電動機		1Φ, 100V, 39/43W, 4P, Condenser run
Full load current 全負荷電流	A	0.79/0.82 (50/60Hz)
Weight 質量	kg	3.9
Inlet, outlet pipe diameter 吸・排気口径	mm	O.D.Φ9×I.D.Φ5
Ambient operation temp.range 使用雰囲気温度範囲	℃	7〜40
Overall dimensions 最大寸法	mm	135(W)×203(L)×182(H)

DA Series

スタンダードタイプ

ダイアフラム型ドライ真空ポンプ

Diaphragm Type Dry Vacuum Pump

DA-30S

実効排気速度表示
Actual pumping speed

RoHS対応

サーマルプロテクター内蔵
With built-in thermal protector

寸法図 Dimensions

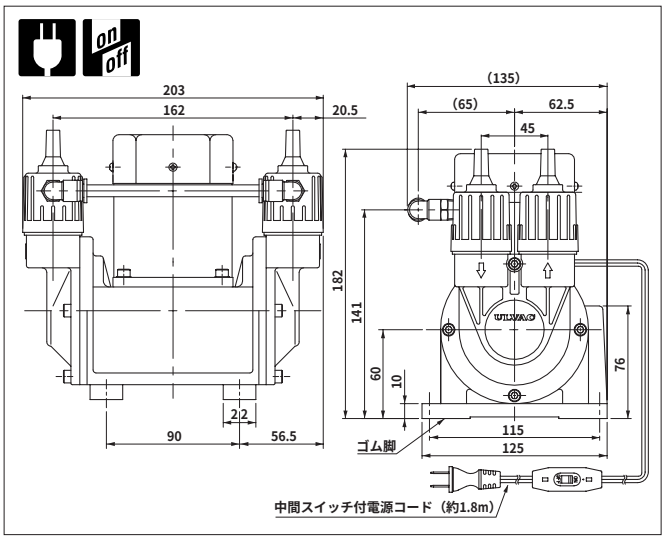

仕様 Specifications

	Unit	DA-30S
Actual Pumping Speed 実効排気速度	L/min.	24/30 (50/60Hz)
Ultimate pressure 到達圧力	Pa	26.6×10^3
Motor 使用電動機		1Φ, 100V, 39/43W, 4P, Condenser run
Full load current 全負荷電流	A	0.79/0.82 (50/60Hz)
Weight 質量	kg	3.9
Inlet, outlet pipe diameter 吸・排気口径	mm	O.D.Φ9×I.D.Φ5
Ambient operation temp.range 使用雰囲気温度範囲	℃	7〜40
Overall dimensions 最大寸法	mm	135(W)×203(L)×182(H)